Топка "Альфа 700-3 стекла" TA700-3G

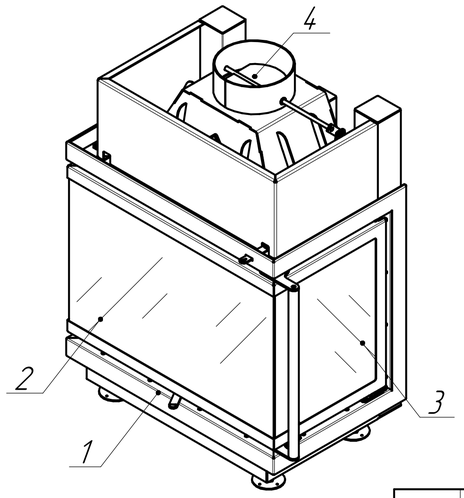

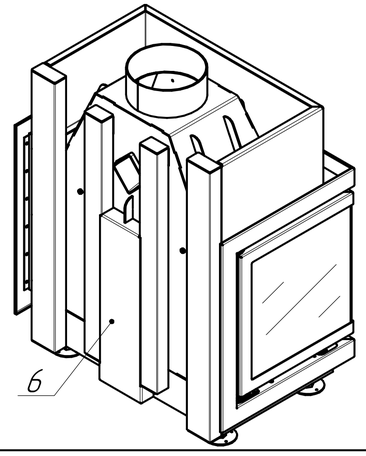

Технические характеристики
Диаметр патрубка – Ф200 мм
ВхШхГ (мм) – 915^{+40}x768x455
Номинальная мощность (кВт) – 8
Вес (кг) – 123

№	Подключение и регулировка
1	Ручка регулировки подачи воздуха на горение и системы очистки стекла
2	Подвижная дверка
3	Непожвижная дверка
4	Патрубок ϕ 200 мм.
5	Патоубок для подключения воздуха из вне ϕ 150 мм.
6	Вторичный дожиг.

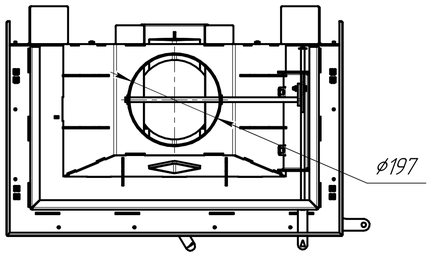

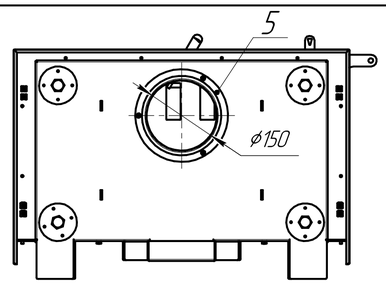

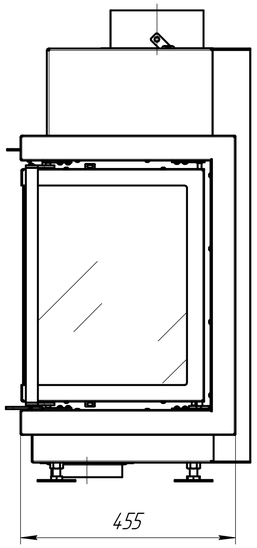

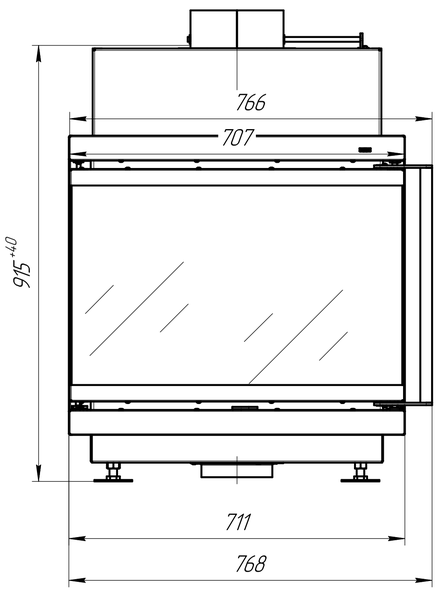

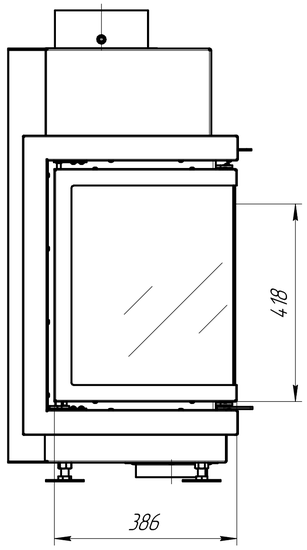

Топка "Альфа 700-3 стекла" TA700-3G

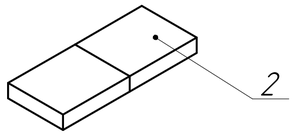

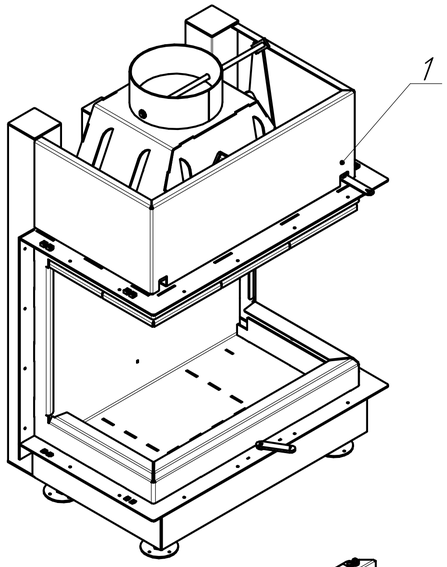
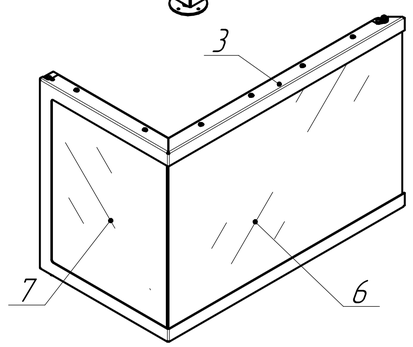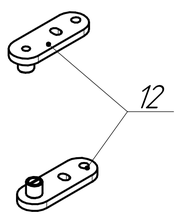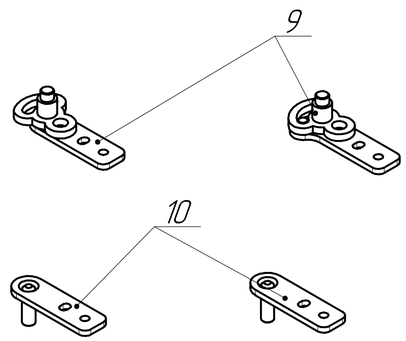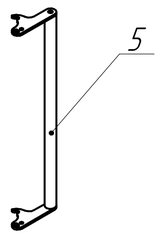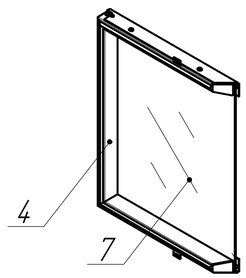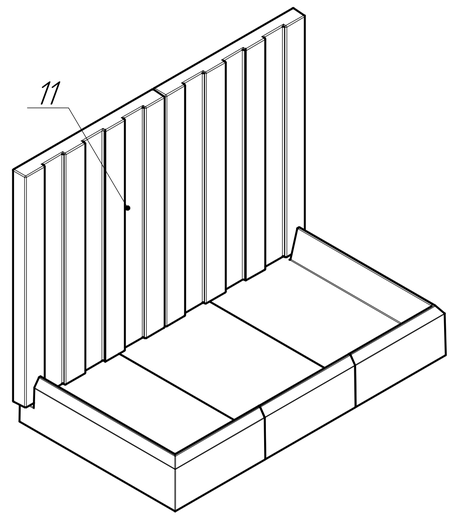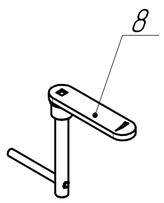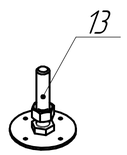
№	Наименование
1	Стальной корпус
2	Отбойник (вермикулит)
3	Дверца топки подвижная (Профиль холоднокатанный)
4	Дверца топки неподвижная (Профиль холоднокатанный)
5	Ручка дверцы топки
6	Стекло фронтальное термостойкое керамическое 412x700x4
7	Стекло боковое термостойкое керамическое 412x372x4
8	Ручка регулировки
9	Петля нижняя (левая / правая)
10	Петля верхняя (левая / правая)
11	Футеровка вермикулит (комплект)
12	Регулируемый зацеп
13	Опора регулируемая